Пример подключения устройств СМАРТ S-453x

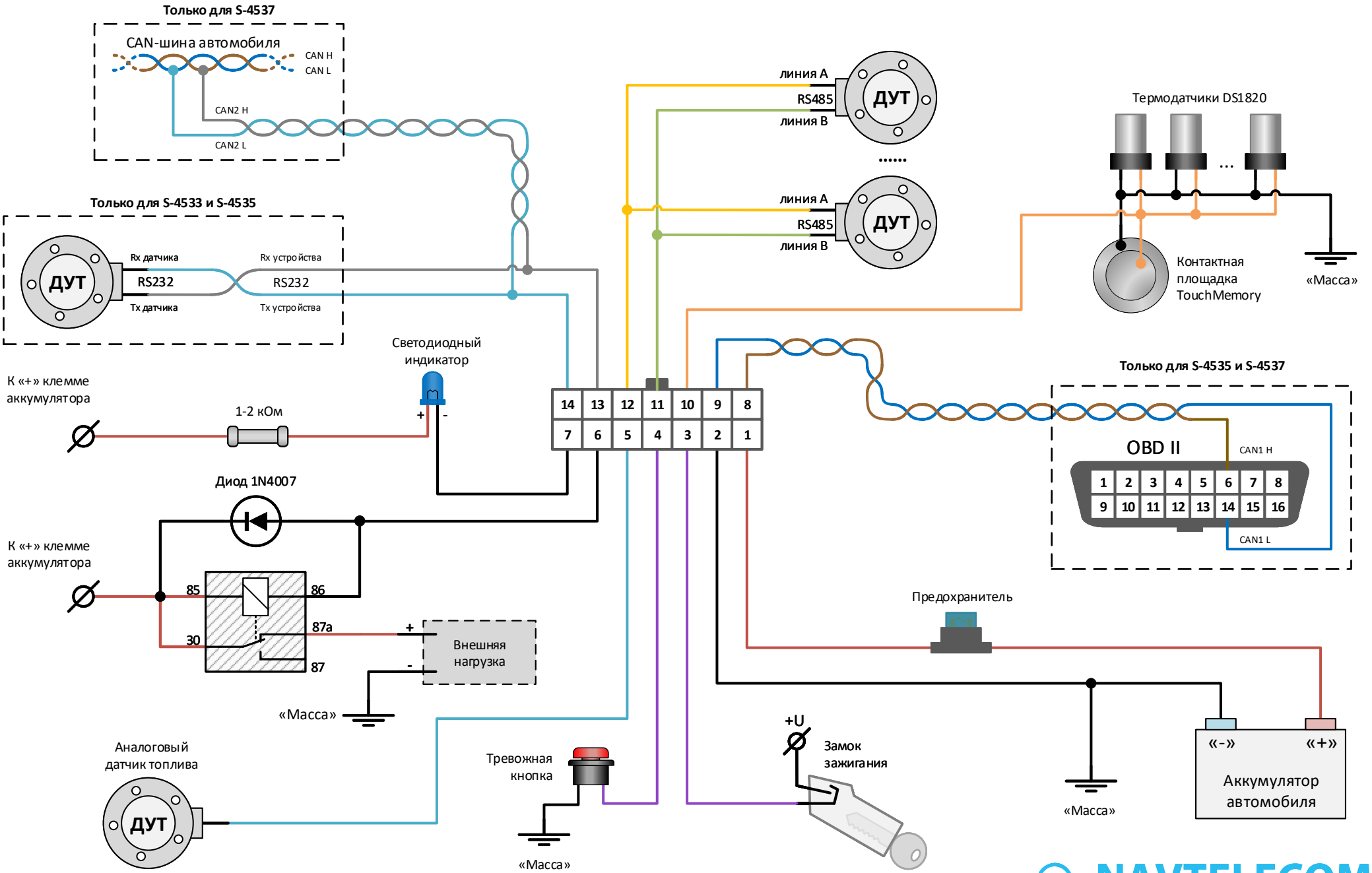

NAVTELECOM
TELEMATICS SYSTEMS